Строительная Компания «АНКОР»
Поставка и пуско-наладочные работы

АНКОР

ГРУППА КОМПАНИЙ
АНКОР

Инженерное Бюро «АНКОР»
Разработка проектно-изыскательской документации

О КОМПАНИИ

Группа Компаний «АНКОР»

Образована в 2009 году. Деятельность нашего предприятия сосредоточена в области технологии разработки нефтяных и газовых месторождений, обустройства нефтегазовых месторождений, технологии добычи и подготовки нефти, защиты нефтепромыслового.

Группа компаний «АНКОР» предоставляет свои услуги в следующих областях:

- комплексное проектирование нефтяных и газовых месторождений;
- комплексное проектирование установок первичной подготовки и переработки нефти и газа;
- разработка и поставка систем АСУТП;
- поставка и техническое обслуживание контрольно-измерительных приборов;
- поставка и техническое обслуживание источников бесперебойного питания;
- поставка и техническое обслуживание НКУ-0,4 кВ.

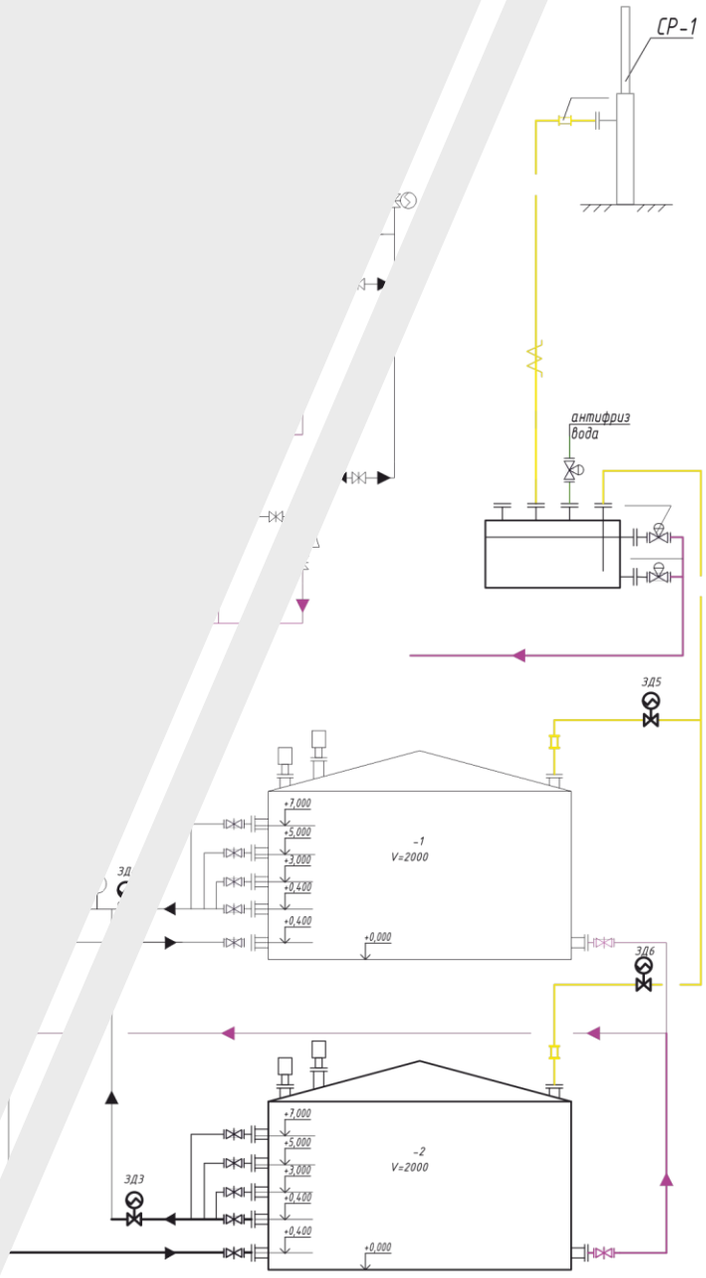

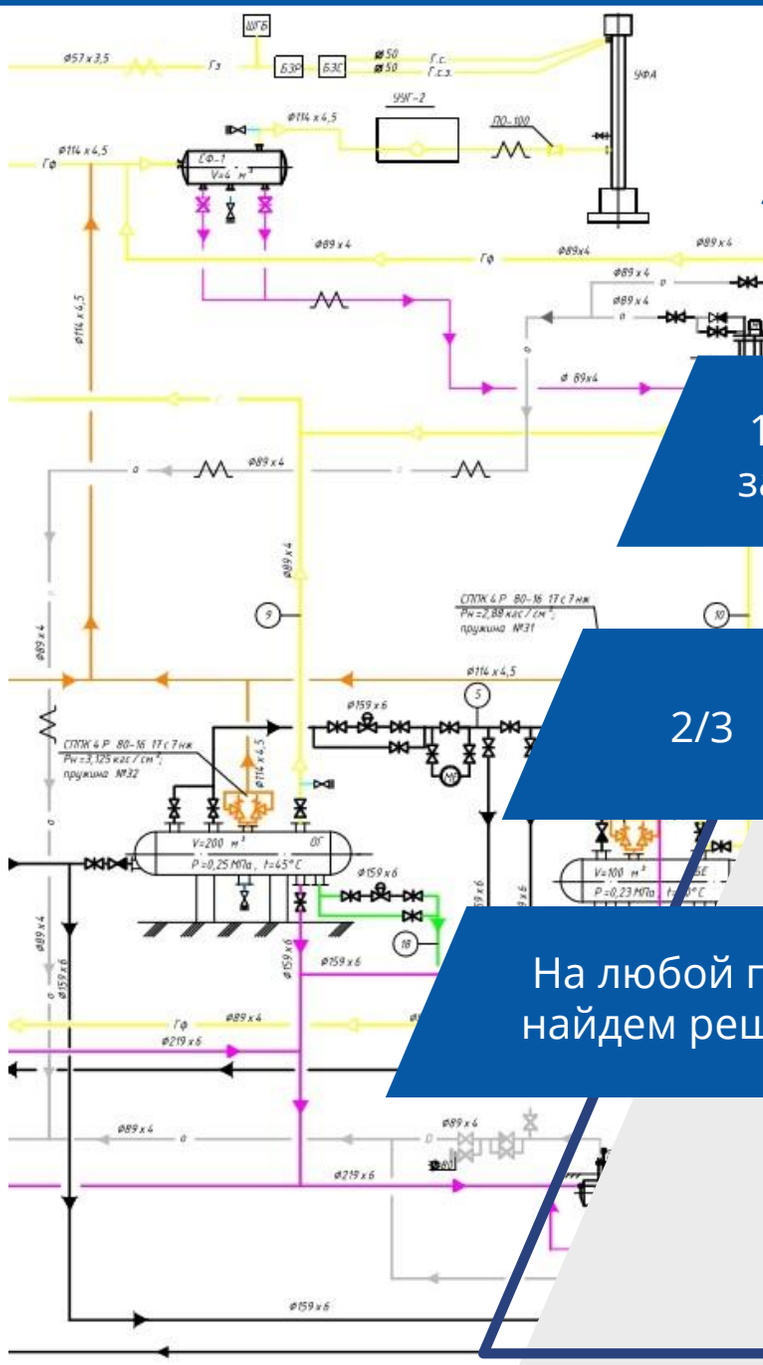

ПОЧЕМУ ВЫБИРАЮТ НАС

100 % проектов получили положительное заключение Главгосэкспертизы

2/3 проектов выполнены досрочно

На любой профильный вопрос мы найдем решение

ГЕОГРАФИЯ ДЕЯТЕЛЬНОСТИ

- ПАО «Татнефть»
- АО «НК «Роснефть»
- АО «НК «Русснефть»
- ПАО «Газпром»
- ООО «Газпром переработка»
- ОАО «НК «Альянс»
- ООО «УК «АЛРЕП»
- ОАО «НК «Нефтиса»

ОБЪЕКТЫ ПРОЕКТИРОВАНИЯ

ППСН, УПСВ, ДНС, СП	30 шт.
Обустройство нефтедобывающих и нагнетательных скважин	Более 500 шт.
Магистральные и промысловые трубопроводы	Более 500 км.
Резервуары и резервуарные парки	5 шт.
УКПГ, УОГ, КС, ВКС	17 шт.
Коммерческие узлы учета нефти, газа и конденсата	15 шт.
Системы Автоматизации	Более 50 шт.

УСЛУГИ ПРОЕКТИРОВАНИЯ

1. Разработка и внедрение инновационных технологий и оборудования

2. Проектирование промышленных объектов
- опасные производственные объекты
- объекты нефтегазового назначения и их комплексы
- линейные объекты

3. Определение оптимальных технологий, разработка МТБ и принципиальных технологических схем

4. Проектирование АСУТП

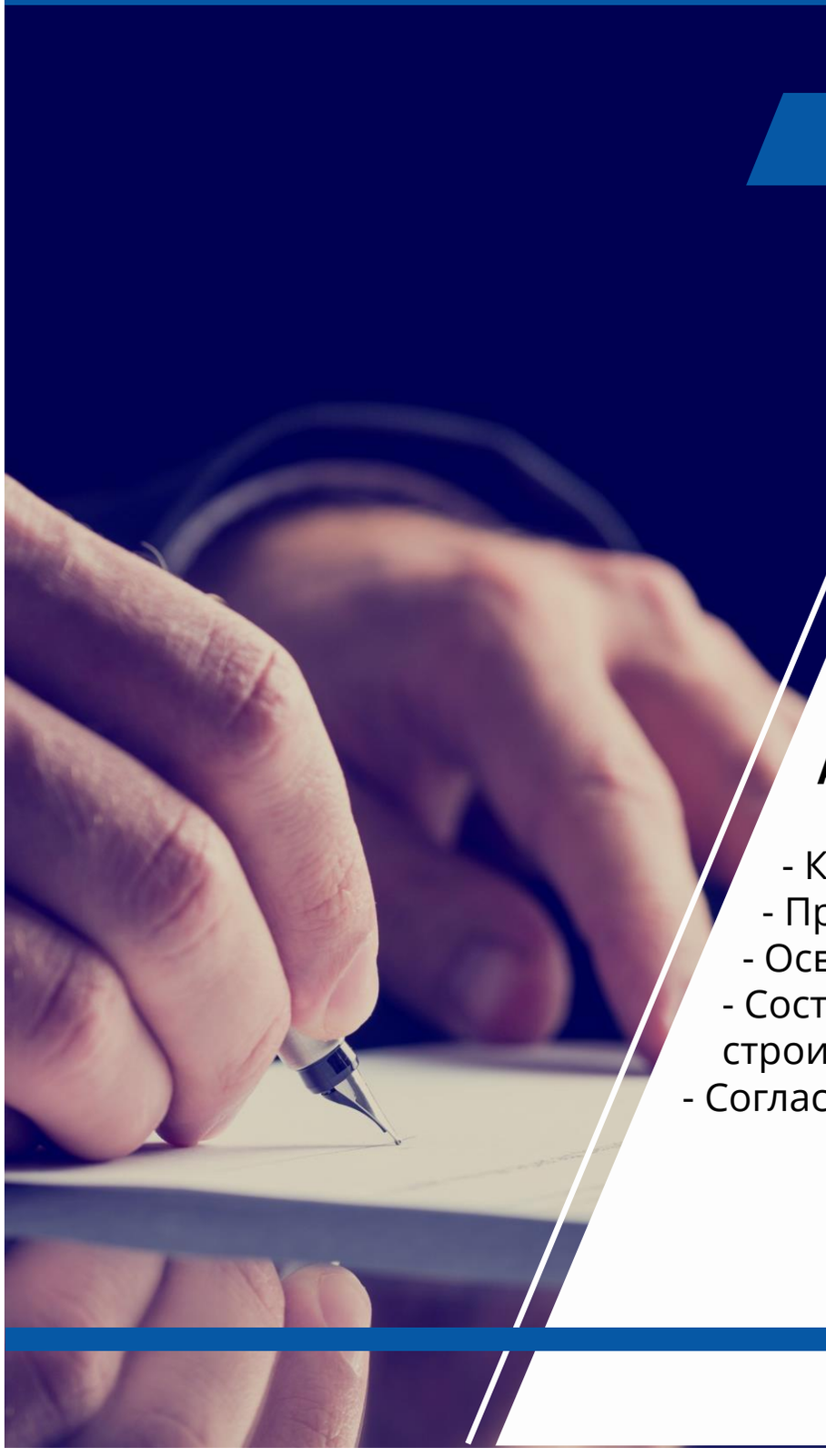

СОПРОВОЖДЕНИЕ ЭКСПЕРТИЗ

Сопровождение проектной документации до положительного заключения экспертизы

- Сбор и подготовка необходимых документов
- Получение необходимых согласований
- Сопровождение проектной документации
- Оперативная отработка замечаний

Авторский надзор

- Координация работ строительной бригады
- Промежуточная приемка строительства
- Освидетельствование скрытых работ
- Составление отчета о выполненных строительных работах
- Согласование изменений

ПРОДУКЦИЯ ООО «APLISENS»

Приборы для измерения абсолютного, избыточного, вакууметрического давления

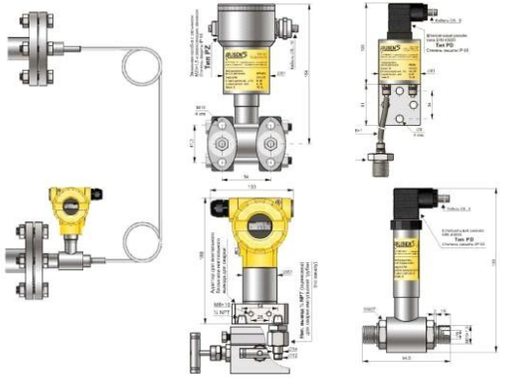

Приборы для измерения разности давления (уровня, плотности, раздела фаз)

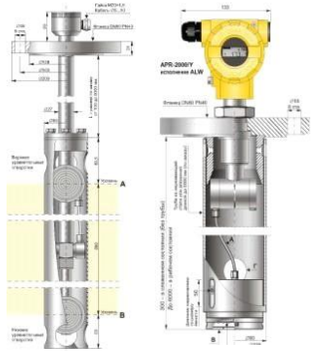

Уровнемеры для открытых и закрытых емкостей,

Промышленные датчики и преобразователи температуры

Приборы индикации, регулирования, регистрации выходных сигналов и данных

Серия разделителей различных сред

ПРОДУКЦИЯ ООО «ВиКонт»

Вибростенды и виброметры

Блоки вторичные и первичные преобразователи

Абсолютная вибрация

Относительная вибрация

Осевой сдвиг ротора

Относительное расширение ротора

Тахометр/отметчик фазы

Искривление/бой ротора

Уклономер

Ход сервомотра, тепловое расширение цилиндра

ПОСТАВКА ПОЛЕВОГО КИП

ПРЕИМУЩЕСТВА ПРИВЛЕЧЕНИЯ АНКОР

Датчики давления, температуры, гидростатического уровня производства Аплисенс.
У компании ООО «СК АНКОР» дилерское соглашение с ООО «АПЛИСЕНС», Россия

Датчики и сигнализаторы уровня производства VEGA.
У компании ООО «СК АНКОР» многолетнее партнерское сотрудничество с компанией VEGA

Оборудование контроля вибрации производства ВиКонт, Россия.
По оборудованию фирмы ВиКонт у компании ООО «СК АНКОР» эксклюзивное дилерское соглашение

Шкафы обогреваемые, термочехлы для датчиков КИПиА и прочее обогревающее оборудование производства «АРКТЕХ», Россия.
У компании ООО «СК АНКОР» многолетнее партнерское сотрудничество с компанией «АРКТЕХ»

Датчики загазованности производства ЭРИС-КИП, Россия.
У компании ООО «СК АНКОР» многолетнее партнерское сотрудничество с компанией «ЭРИС»

ПОСТАВКА АСУТП

Виды услуг
Разработка, поставка и ПНР систем АСУТП, АСУЭ, АСПТ
Разработка , поставка и ПНР локальных систем управления для компрессорного оборудования, систем обессоливания и обезвоживания на базе электродегидраторов
Разработка, поставка и ПНР общестанционной системы автоматизации компрессорной или насосной станций (РСУ и ПАЗ)
Техническое обслуживание систем автоматизации

ПОСТАВКА БЛОЧНО-МОДУЛЬНЫХ ЗДАНИЙ

Виды услуг
Разработка технического проекта на блочно-модульное здание
Разработка систем отопления и вентиляции
Разработка систем электроснабжения, освещения и пожарной сигнализации
Разработка систем жизнеобеспечения
Изготовление блочно-модульного здания

АНКОР
ГРУППА КОМПАНИЙ
АНКОР

- Разработка проектной и рабочей документации
- Выполнение инженерно-изыскательских работ
- Сопровождение экспертиз и авторский надзор
- Обустройство нефтегазовых месторождений
- Системы АСУТП
- Поставка полевого КИП
- Пуско-наладочные работы
- Техническое обслуживание

8(843) 203-95-00
г. Казань, ул. Чистопольская, д. 81
offise@ankor.expert
ankor-byro@ya.ru